РИВЬЕРА ДЕВЕЛОПМЕНТ
ГРУППА КОМПАНИЙ
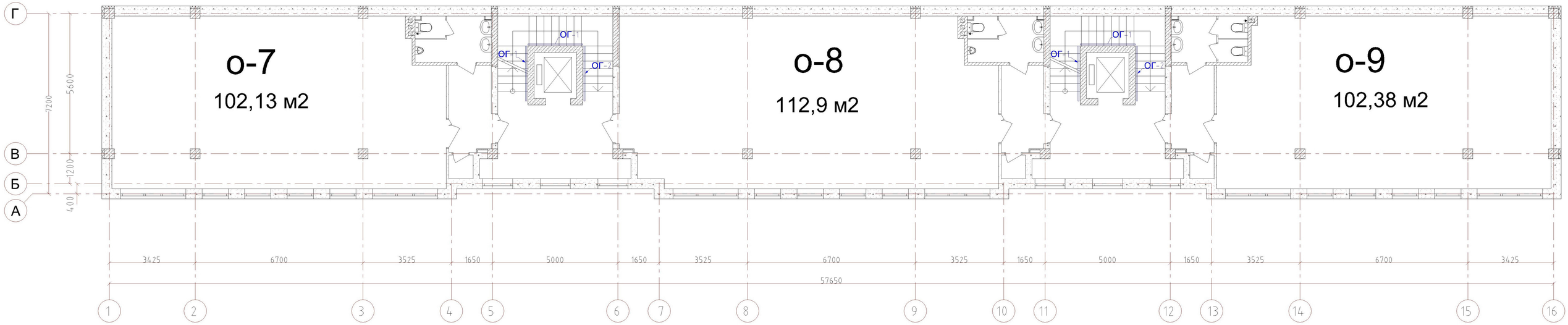
3 этаж